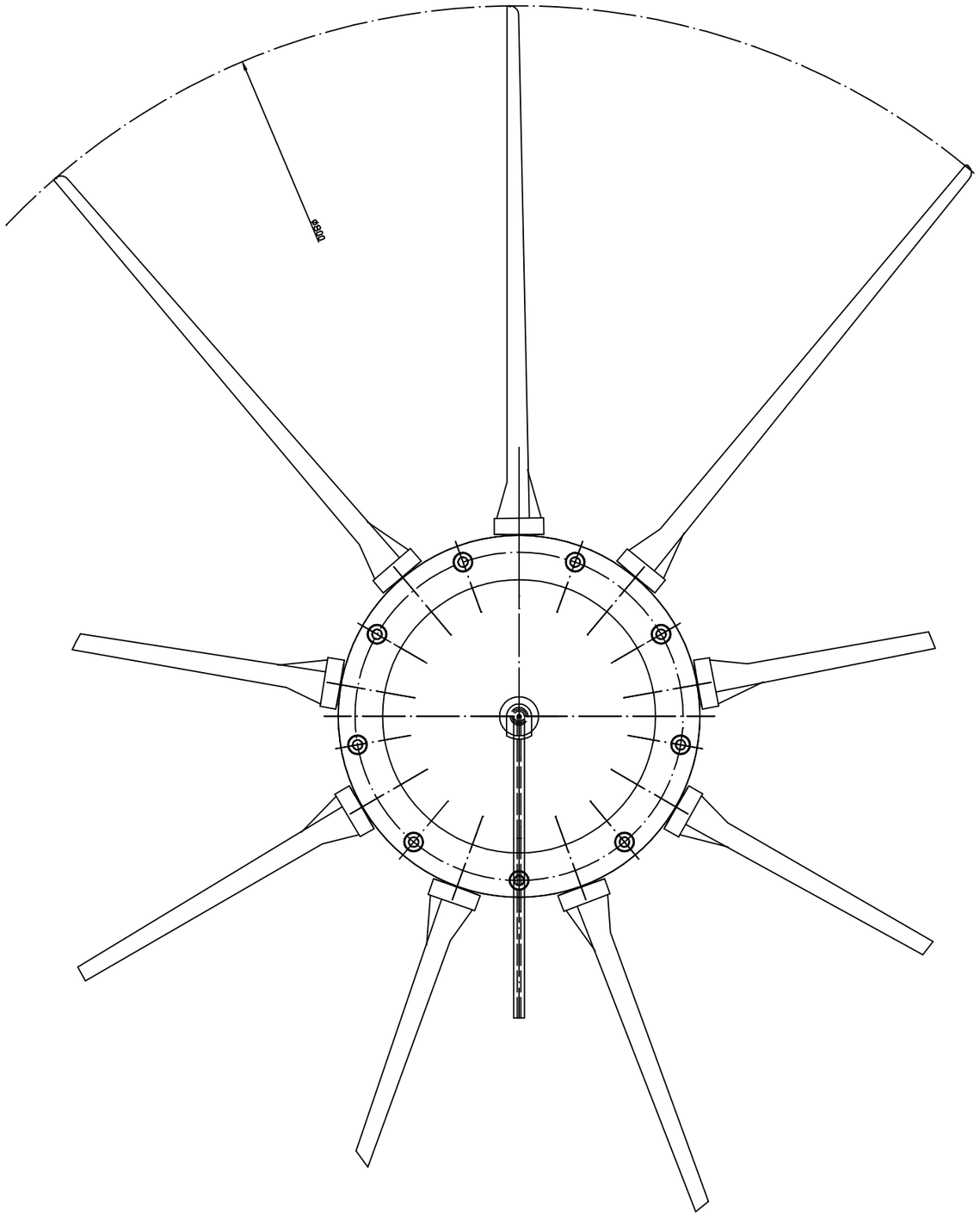

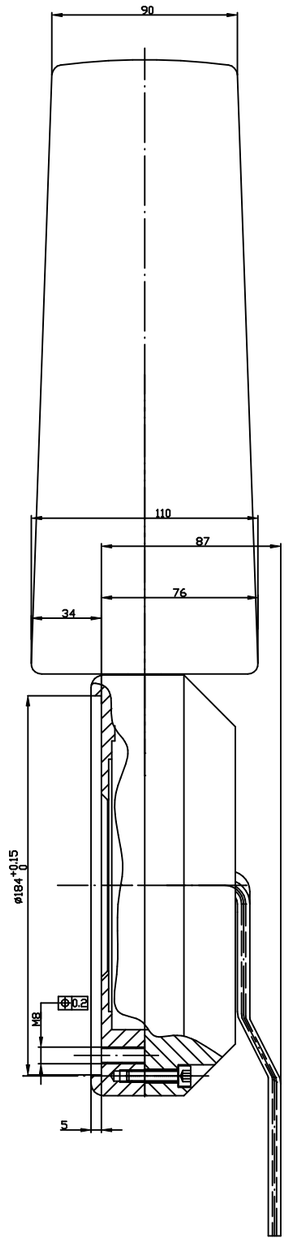

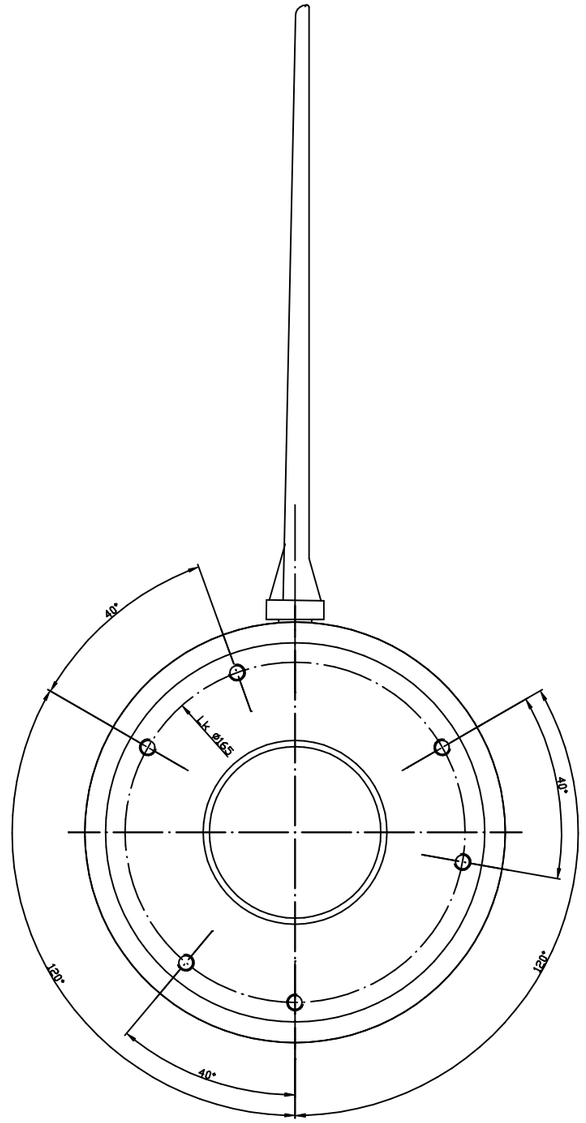

Unwucht: max. 70 gcm

(Verwendungsbereich)				(Zul. Abw.)		(Oberfl.)	Maßstab 1:1		(Gewicht)
							(Werkstoff, Halbzeug) Kontrol-Nr. (Modell- oder Gesenk-Nr)		
					Datum	Name			
				Bearb.	28.03.02	M.Lechler	Cleanfix bis ø800		
				Gepr.					
				Norm					
							C 200/2		Blatt
									Blätter
Zust.	Änderung	Datum	Name	Ursprung			Ersatz für:		Ersatz durch: